ISTRUZIONI DI MONTAGGIO PAVIMENTAZIONI

Preparazione della base di posa (suolo)
La base deve avere un fondo stabile e piano, e deve prevedere un adeguata pendenza del suolo per il drenaggio delle acque.

Posa su cemento
Molto spesso il cemento su cui si va a predisporre una pavimentazione in wpc ha pendenze che permettono il regolare scolo delle acque. Dopo aver posizionato i travetti assicurarsi che siano in bolla e fissarli obbligatoriamente, tramite apposite turbiviti, al cemento. Questa è una azione necessaria che manterrà la pavimentazione stabile nel tempo.
Di seguito la spiegazione per un corretto posizionamento della sottostruttura

TRAVETTO SOTTOSTRUTTURA

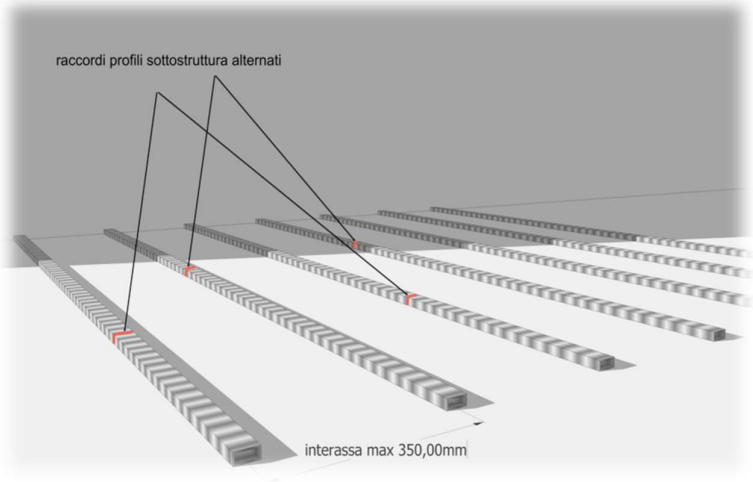

I travetti di sottostruttura devono essere posati con un interasse massimo di 350 mm lateralmente, e di 5/6 mm di testa.
Le giunzioni tra i travetti di sottostruttura vanno alternate (come figura in basso a destra) per rendere la struttura più robusta.
Mantenere 15/20 mm di distanza dalla parete di referenza e da tutt'altra struttura rigida.

PROFILO

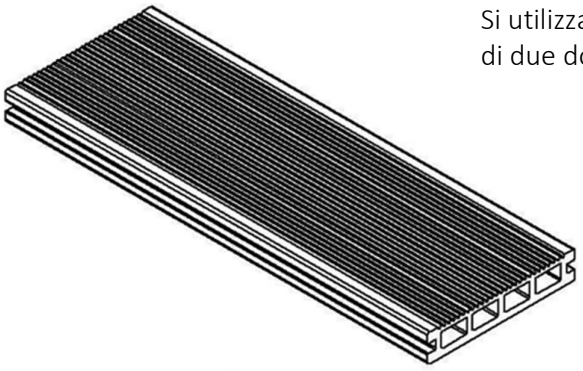

Mantenere sempre 4/5 mm di distanza per la giunzione delle doghe.
Si utilizzano sempre due line di travetti per la giunzione di due doghe (come figura sotto).

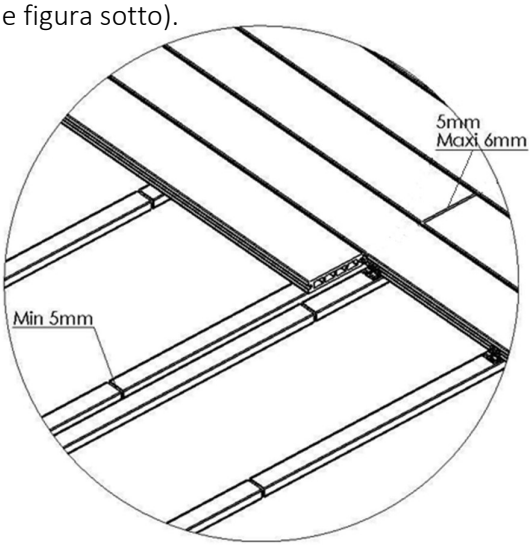

Fissaggio delle doghe alla sottostruttura.
Le clips di aggancio vanno posizionate sul travetto e fissate con viti torx inox. La distanza tra le doghe viene garantita automaticamente dall'impiego delle clips, le quali svolgono contemporaneamente la funzione di dima e di distanziatore nelle operazioni di fissaggio.

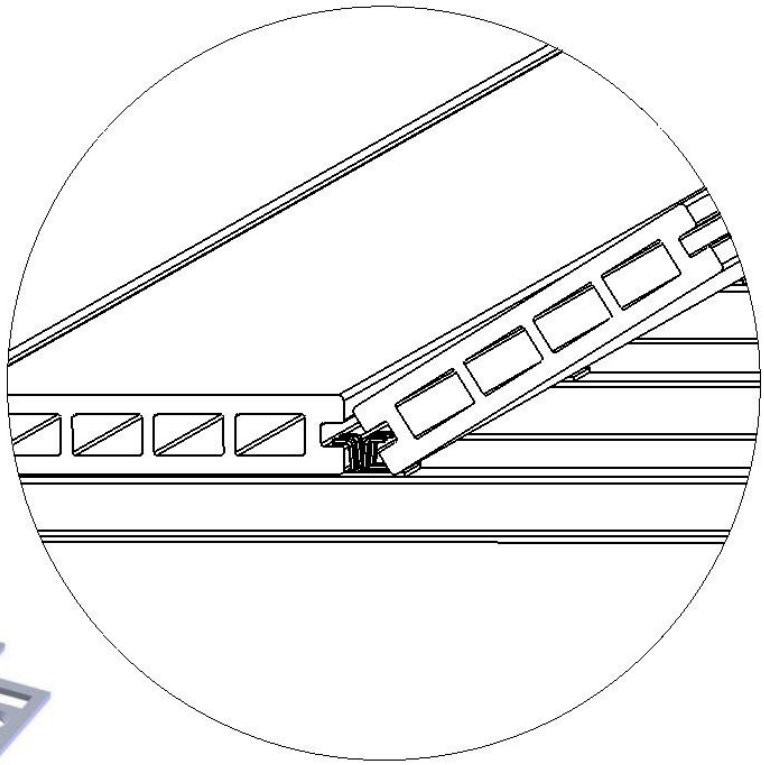

CLIP DI AGGANCIO
(Acciaio)

Posa su ghiaia, piedini, sabbia o terreno

Togliere il terreno fino ad arrivare alla profondità necessaria per la posa del pavimento; successivamente stendere un tessuto non tessuto per evitare la crescita dell'erba.
Se possibile posare poi delle quadrotte in lavato o cordoli in cemento (calcolare la quantità in base al carico strutturale necessario e alla sezione calcolata per la sottostruttura).
Le quadrotte devono essere posate in modo da dare pendenza alla pavimentazione, per evitare che l'acqua ristagni sotto i profili. Fissare obbligatoriamente tramite turbiviti i travetti alle quadrotte o ai cordoli in cemento. Procedere poi come per la posa su cemento.

Nel caso non fosse possibile posare delle quadrotte creare una doppia sottostruttura come in figura:
predisporre tubolari in alluminio o ferro zincato di sezione consigliata 50x50mm. Posizionarli con interasse massimo tra uno e l'altro di 700-800mm (in base alla struttura che si predisporrà successivamente)
Fissare poi l'ulteriore sottostruttura a quella sottostante tramite saldatura o sistemi di bloccaggio quali viti. (N.B. i travetti superiori devono avere interasse max. 350mm come in precedenza

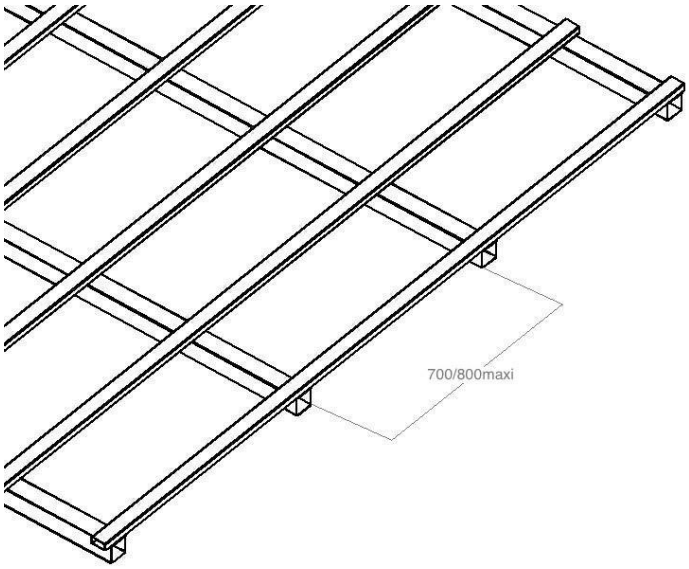

Assicurarsi che il fondo sia stabile e che la doppia sottostruttura sia in bolla.

Dopo aver fissato assieme i due reticolati di tubolari procedere alla posa delle doghe con le apposite clip. Ripetere gli stessi passaggi successivi come per la posa su cemento.

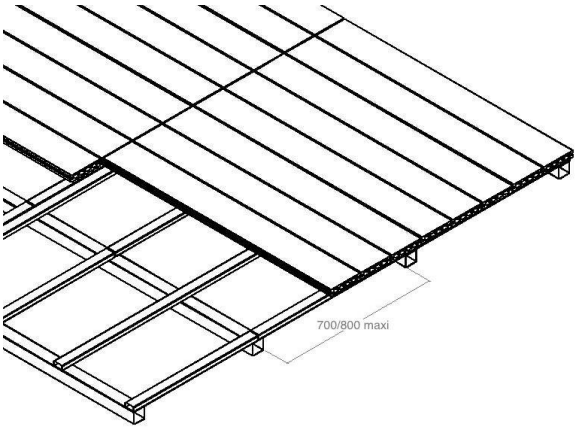

Posa su guaina e piedini

Essendo la guaina un rivestimento impermeabilizzante non si possono fissare i travetti della sottostruttura alla base di appoggio tramite tasselli come avveniva per posa su cemento.
Per una corretta posa su guaina del wpc a marchio Gar_deck si hanno due soluzioni in base all'altezza desiderata o necessaria della soglia del pavimento finito.

La prima soluzione è quella di compiere gli stessi passaggi della posa su terreno, vale a dire creare una doppia sottostruttura. Questo però implica che lo spazio necessario per la posa del pavimento sia di 10cm.

La seconda soluzione è quella di posizionare e fissare al muro, tramite tasselli o turboviti, un profilo in ferro zincato o alluminio a L 50x50mm (come in figura a destra). Dopo aver posizionato il profilo a L, posizionare sopra di esso il primo travetto della sottostruttura e fissarlo tramite viti. Il profilo a L va posizionato lungo tutti i bordi della terrazza. Per i profili della sottostruttura interni che non possono essere fissati al profilo a L dovranno essere fissati tramite appositi siliconi alla guaina. Prima di fissarli ricordarsi che per una corretta posa i travetti della sottostruttura devono essere in bolla l'uno con l'altro.

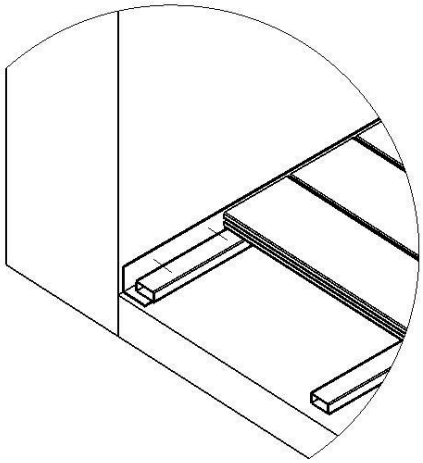

Termine della posa su qualsiasi fondo

Terminata la fase di posa, lavare obbligatoriamente il pavimento con acqua e spazzolare energicamente con una scopa; la soluzione migliore e molto più veloce è quella di utilizzare l'idropulitrice con acqua fredda. Lavare con l'idropulitrice da un lato all'altro della pavimentazione, non lasciando ristagni di acqua ma andando a spostare man mano l'acqua utilizzata verso la fine della doga.
Questa operazione elimina tutti i residui di polvere da lavorazione, evitando la formazione di eventuali aloni con l'umidità e la poggia.

Si consiglia l'applicazione di uno scudo protettivo. Questo non prolunga in alcun modo la durata del materiale ma lo preserva da eventuali macchie dovute a oli o altro sporco intenso. Lo scudo conferisce inoltre una ulteriore protezione agli UV. Le eventuali macchie vanno rimosse con un po' di acqua e una scopa/spugna entro 4/5 ore

Applicazione dello scudo protettivo

Applicare lo scudo protettivo a pavimento completamente asciutto. Assicurarsi che per un paio di giorni non ci sia pioggia o qualsiasi fattore che possa portare umidità alla stesura.
Stendere il prodotto con un pennello, seguendo la direzione delle righe. Cercare di uniformare il più possibile la stesura del prodotto.
Il pennello al momento della stesura deve essere completamente asciutto. Assicurarsi che il pennello non abbia eventuali residui di altri materiali.